ՃՈՃԱՆԱԿԻ ՀԱՏԱԿԱԳԻԾ

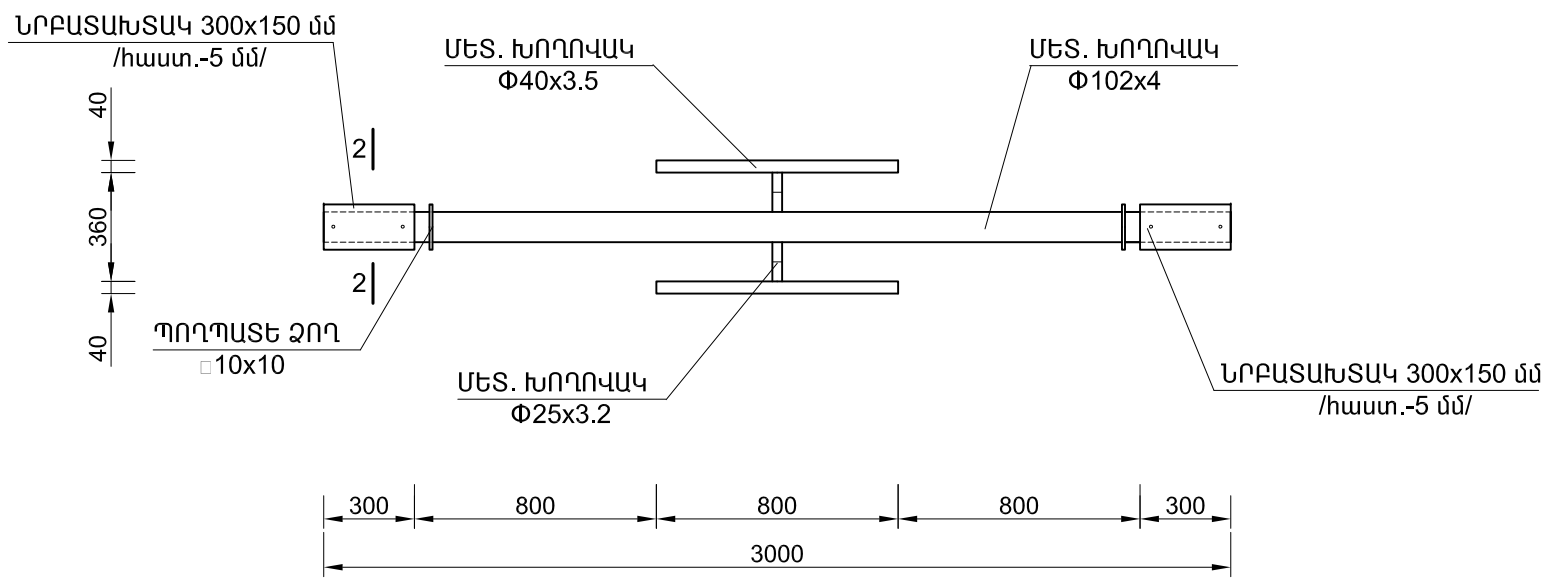

ՃՈՃԱՆԱԿԻ ՃԱԿԱՏ

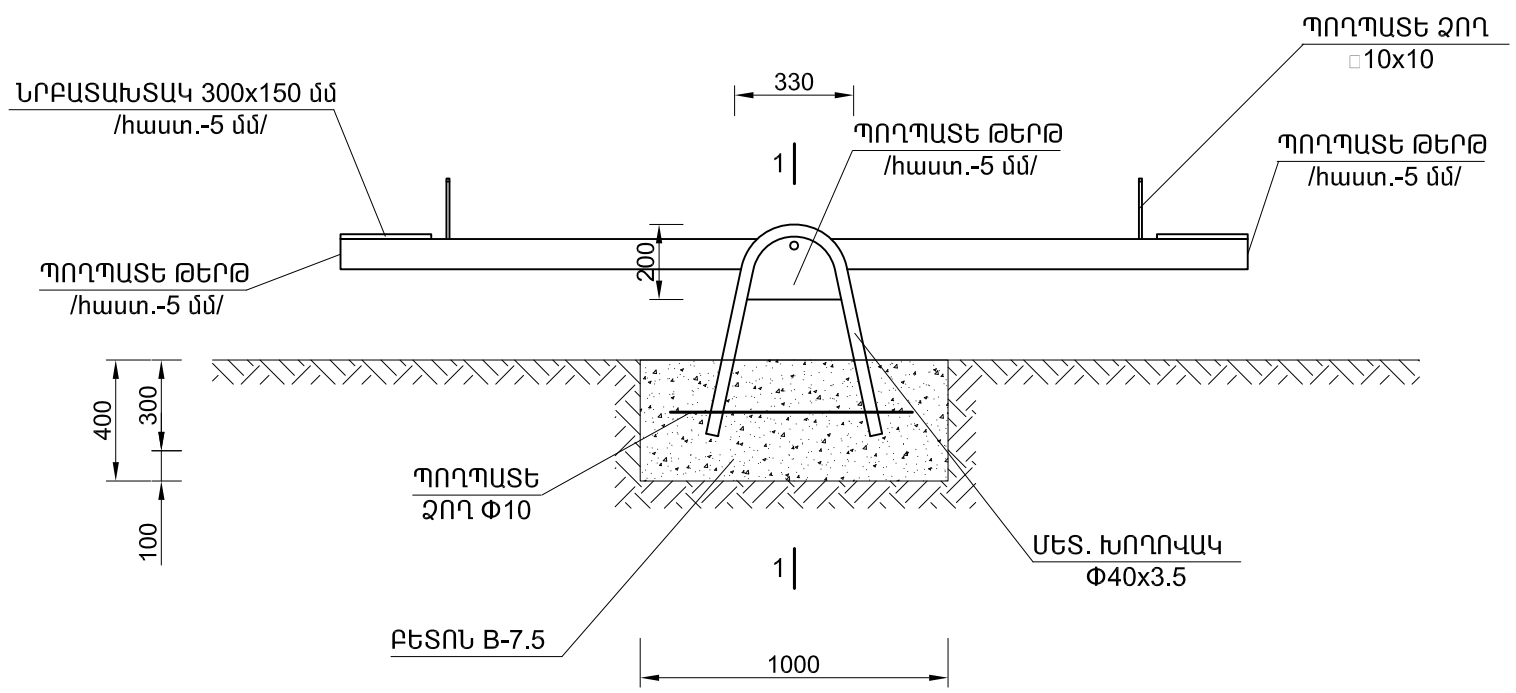

ԿՏՐՎԱԾՔ 2 - 2

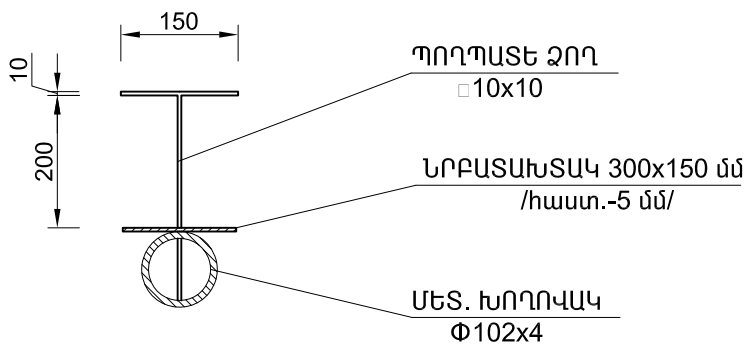

ՄԵՏԱՂԱԿԱՆ ՃՈՃԱՆԱԿԻ ՆՅՈՒԹԵՐԻ ՄԱՍՆԱԳԻՐ

Հ/Հ	ԱՆՎԱՆՈՒՄԸ	ՄԵԿ ԷԼ-ՏԻ ԵՐԿԱՐՈՒԹ-ՅՈՒՆԸ /մ/	ՔԱՆԱԿԸ /հատ/	ԸՆԴՀԱՆՈՒՐ ԵՐԿԱՐՈՒԹ-ՅՈՒՆԸ /մ/	ԾԱՆՈԹՈՒԹՅՈՒՆ /ԸՆԴՀ. ՔԱՇԸ /ԿԳ//
1.	ՄԵՏԱՂ. ԽՈՂՈՎԱԿ Φ102x4 մմ	3.0	1	3.0	30.0
2.	ՄԵՏԱՂ. ԽՈՂՈՎԱԿ Φ40x3.5 մմ	1.6	2	3.2	12.3
3.	ՄԵՏԱՂ. ԽՈՂՈՎԱԿ Φ25x3.2 մմ	0.13	2	0.26	0.6
4.	ՊՈՂՊԱՏԵ ՁՈՂ Φ20 մմ	0.35	1	0.35	0.9
5.	ՊՈՂՊԱՏԵ ՁՈՂ □10x10 մմ	0.45	2	0.9	0.71
6.	ՊՈՂՊԱՏԵ ՁՈՂ Φ10 A-II	0.8	2	0.8	1.0
7.	ՊՈՂՊԱՏԵ ԹԵՐԹ 330x200 մմ /հաստ.-5 մմ/	0.3	2	0.3	5.2
8.	ՊՈՂՊԱՏԵ ԹԵՐԹ Φ 100 մմ /հաստ.-5 մմ/	-	2	-	0.7
9.	ՆՐԲԱՏԱԽՏԱԿ 330x150 մմ /հաստ.-5 մմ/ - 2 հատ				
10.	ՆՐԲԱՏԱԽՏԱԿԻ ՅՈՒՂԱՆԵՐԿՈՒՄ - 0.2 Մ^2				
11.	ՄԵՏԱՂԱԿԱՆ ԷԼԵՄԵՆՏՆԵՐԻ ՅՈՒՂԱՆԵՐԿՈՒՄ - 3.0 Մ^2				
12.	ՀԻՄՔԵՐԻ ՓՈՐՈՒՄ III ԿԱՐԳԻ ԳՐՈՒՆՏՆԵՐՈՒՄ - 0.24 Մ^3				
13.	ՀԻՄՔԵՐԻ ԲԵՏՈՆԱՑՈՒՄ B-7.5 - 0.24 Մ^3				
14.	ԱՎԵԼՈՐԴ ԲՆԱՀՈՂԻ ՓՈՌՈՒՄ ՏԵՂՈՒՄ - 0.24 Մ^3				

ԿՏՐՎԱԾՔ 1 - 1

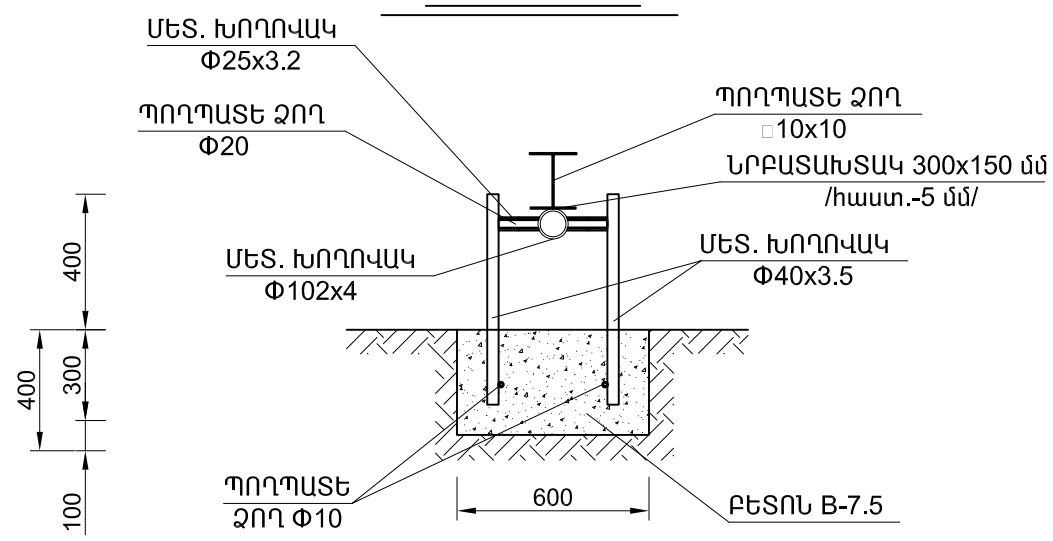

Տնօրեն	Ռ. Քոչարյան		ԼՈՌՈՒ ՄԱՐԶԻ ԱԼԱՎԵՐԴԻ ՀԱՄԱՅՆՔԻ ՍԱՆԱՀԻՆ ԿԱՅԱՐԱՆԻ ԹԱՂԱՄԱՍՈՒՄ ԱՐՀԵՍՏԱԿԱՆ ԽՈՏԱՇՃԱԾԿՈՒՅԹՈՎ ԽԱՂԱՀՐԱՊԱՐԱԿԻՆ ԿԱՌՈՒՑՈՒՄ			
Ն Գ Ճ	Գ. Գուլանյան					
Կատարեց	Վ. Դանիելյան			ՓՈՒԼ	ԹԵՐԹ	ԹԵՐԹԵՐ
				Ա Ն	ԳՀ-5	
			ՃՈՃԱՆԱԿ Ճ-2-Ի ՀԱՏԱԿԱԳԻԾ ԵՎ ՃԱԿԱՏ: ԿՏՐՎԱԾՔՆԵՐ 1 - 1, 2 - 2: ՆՅՈՒԹԵՐԻ ՄԱՍՆԱԳԻՐ:	"Ռոսա Քոնսալթինգ" ՍՊԸ		